Roldana Nylon Canal V com bucha para parafuso

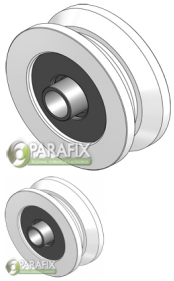

2371 2372 2373 2374

Avaliação: Ainda Não Avaliado
Faça uma pergunta sobre este produto

Descrição

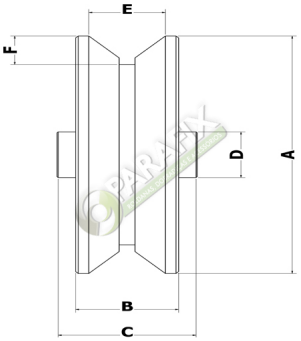

ROLDANA NYLON CANAL V COM BUCHA PARA PARAFUSO								
REF	A Ø	A Ø	B	C	D	E	F	G
2371	2"	50 mm	16	25	12	13	6	5/16"
2372	2.1/2"	63 mm	16	25	12	13	6	5/16"
2373	3"	76 mm	19	25	15	13	6	3/8"
2374	4"	100 mm	20	25	17	16	6	3/8"

TAMANHOS

ROLDANA NYLON CAVA V 50 MM (2”) COM BUCHA PARA PARAFUSO

ROLDANA NYLON CAVA V 63 MM (2.1/2”) COM BUCHA PARA PARAFUSO

ROLDANA NYLON CAVA V 76 MM (3”) COM BUCHA PARA PARAFUSO