Roldana NYLON Canal U ferro 1/2" com suporte aberto

2550 2551 2552

Avaliação: Ainda Não Avaliado
Faça uma pergunta sobre este produto

Descrição

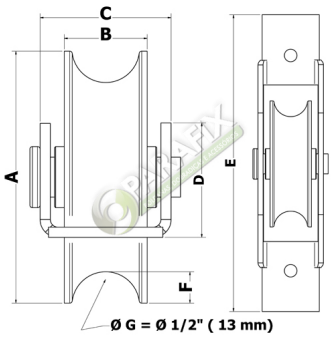

ROLDANA NYLON CANAL U FERRO 1/2" COM SUPORTE ABERTO								
REF	A Ø	A Ø	B	C	D	E	F	G
2550	2"	50 mm	16	24	24	120	6	13
2551	2.1/2"	63 mm	19	24	24	136	6	13
2552	3"	76 mm	19	30	40	136	6	13